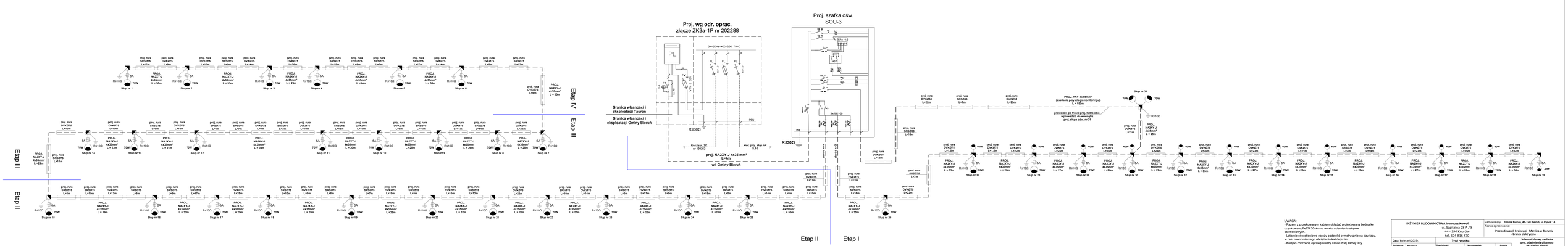

UWAGA:
- Razem z projekowanym kablem układać projektowaną bednarkę ocynkowaną FeZN 30x4mm, w celu uziemienia słupów oświetleniowych.
- Latarnie oświetlenowe należy podłączyć symetrycznie na trzy fazy.
- Kolejno numerowego obciążenia każdej z faz.
- Kolejno na trzecią oprawę należy zasilić z tej samej fazy.

INŻYNIER BUDOWNICTWA Irenusza Kowol ul. Szpitalna 28 A / 8 44 - 156 Kłuczbork tel. 604 816 870						Zamawiający: **Gmina Bieruń, 43-150 Bieruń, ul.Rynek 14** Nazwa opracowania: **Przebudowa ul. Łęczniej i Marcina w Bieruniu - branża elektryczna -**	
Data: kwiecień 2019r.	**Tytuł rysunku:**					**Schemat ideowy zasilania proj. oświetlenia ulicznego wł. Gminy Bieruń**	
Projektant	**Nazwisko**	**Specjalność**	**Nr uprawnień**	**Podpis**			
projektant	inż. Piotr Piotrowski	elektryczna	SLK/0064/PWOE/05				
sprawdzający	mgr inż. Michał Pierchała	elektryczna	SLK/1535/PWBE/17			Skala: b.d.	Data: 01.2019 Arkusz: 6